POWER 562/2

REF. DDMM562

RIDEAUX-HOTELS.COM
SPECIALISTE · EQUIPEMENTIER
By DeCoRa DESIGN

Caractéristiques :

Système adapté aux draperies pour une utilisation domestique et hôtelier.
Moteur 230Vac.
Arrêt électronique.
Vitesse de glissement: 12 cm /sec.
Installation: mur/plafond.
Alimentation : 230Vac, 50 Hz.
Largeur : 55,2 mm
Hauteur : 20,4 mm
Rail de coulissement 6 mm - Vitesse de déplacement: 16 cm/s
Bruit en fonctionnement: 32 dbi
Rayon minimum (uniquement 1 rail): courbes à 90°: 30 cm - courbes à grand rayon: 50 cm
Finition superficielle:
- 541/1: peinture polyester blanc RAL 9016; noir RAL 9005 - anodisé argent
- 541/2: peinture polyester blanc RAL 9016.
Poulies en matériau thermoplastique antichoc - Accessoires en résine d'acétal autolubrifiante

PORTATA TENDE - CURTAIN WEIGHT

Ref. 5584/2... Ref. 5574/2...	2m	4m	6m	8m
A	15 Kg	28 Kg	28 Kg	24 Kg
B	15 Kg	28 Kg	28 Kg	24 Kg

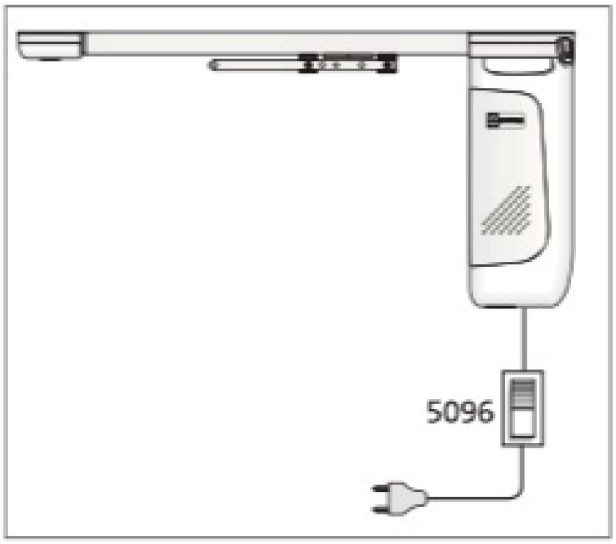

INSTALLATION

INSTALLATION

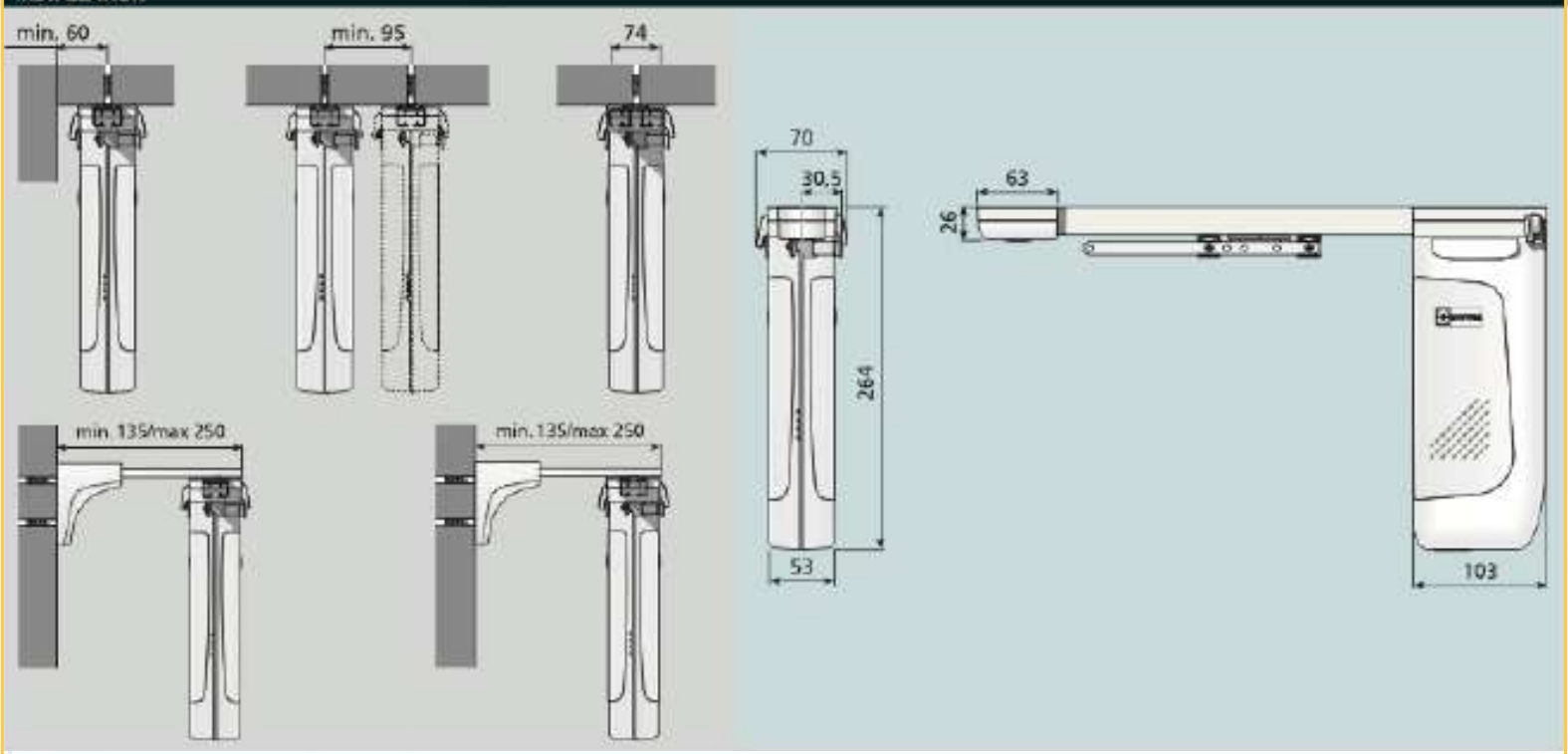

UTILISATION EN PARALLÈLE

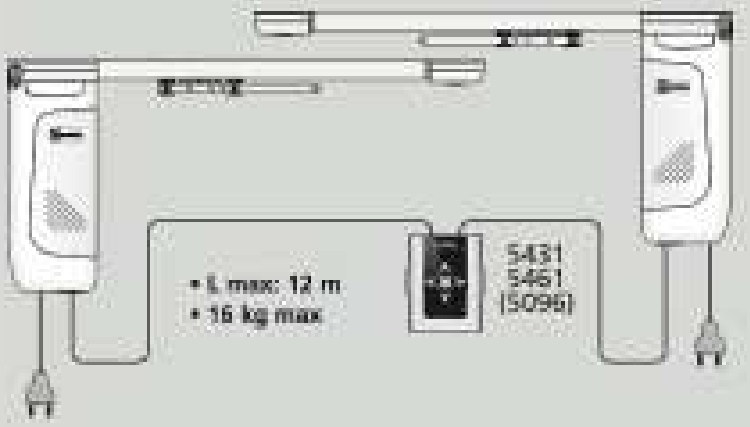

• Pour l'installation de rideaux de scène, il est conseillé d'utiliser 2 systèmes Power 541 en parallèle, actionnés par un seul bouton (5461/5096).

COURBAGE

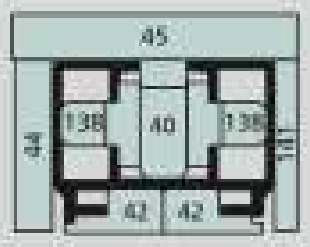

REGLAGE DE FIN DE COURSE

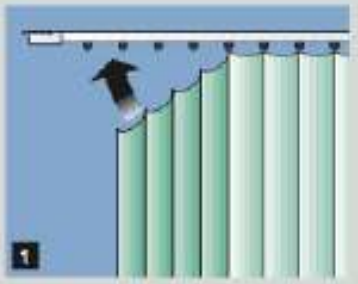

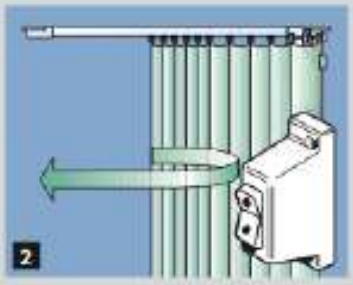

Un arrêt électronique sophistiqué contrôle automatiquement et la fermeture des rideaux. **1)** Mettre le rideau. **2)** Activer le moteur et attendre l'ouverture et la fermeture complète du rideau. Le système est mainenant prêt pour usage. **3)** Pour réactiver le cycle de la fin de course, presser le micro reset du moteur.

AUTOSTART®

AUTOSTART® est le dispositif électronique qui met automatiquement le système en fonctionnement en présence des personnes peu habituées aux systèmes motorisés et également l'ouverture manuelle des rideaux en cas d'urgence, comme une panne de courant.

AUTOSTART® est un dispositif qui fonctionne avec deux systèmes avec ouverture centrale et latérale.

COMMANDE À DISTANCE

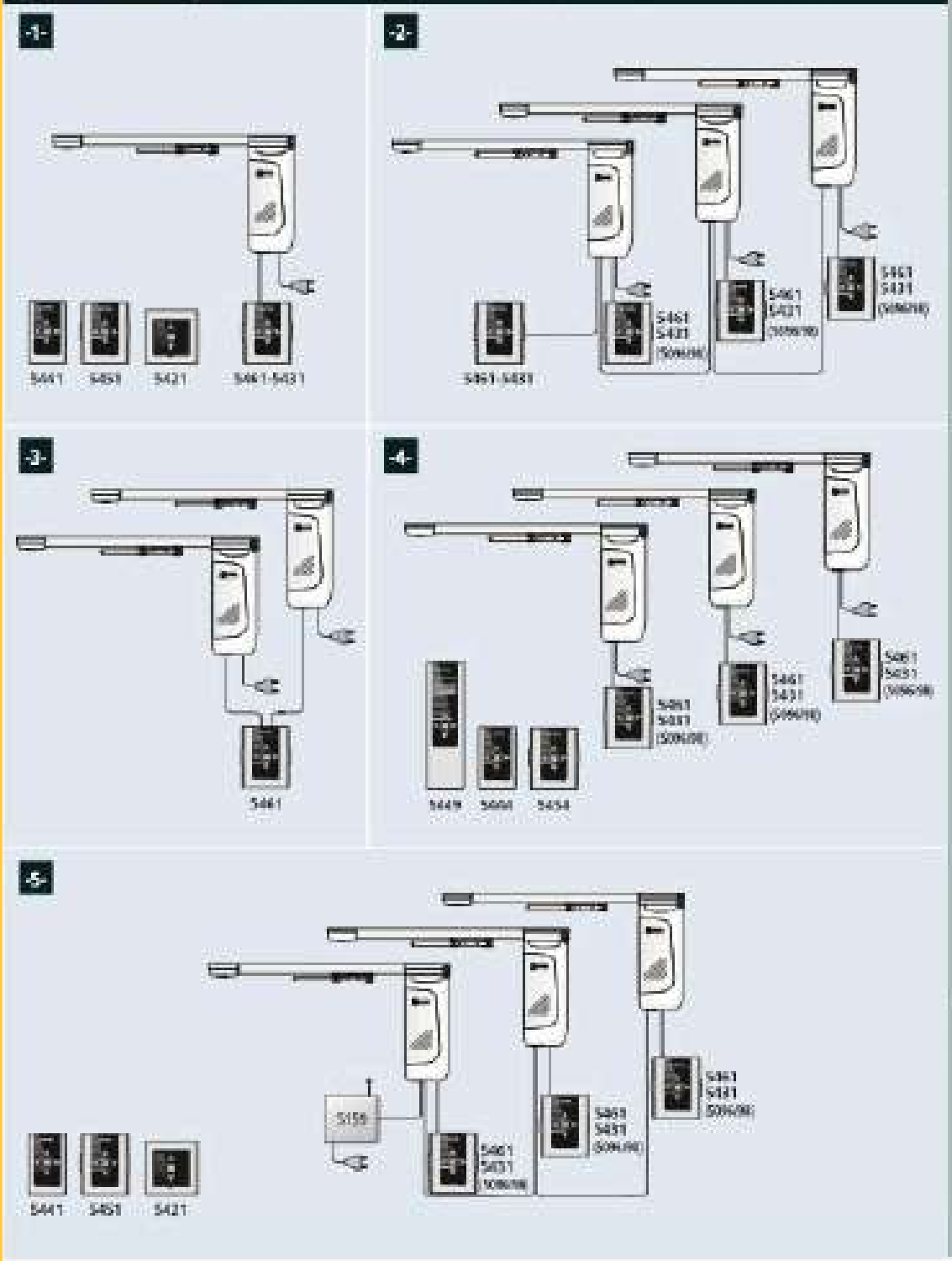

1 - commande simple par télécommande et interrupteur

2 - commande individuelle et groupée par interrupteur

3 - commande groupée de 2 moteurs avec interrupteur

4 - commande individuelle et groupée avec télécommande et interrupteur

5 - commande groupée avec télécommande et interrupteur

FONCTION SANS FIL

Power 541 est muni en serie d'un recepteur radio R.F. 868/915 MHz integre. Pour la commande a distance, il suffit de l'interfacer avec les emetteurs: 5451-5454-5441- 5444-5449-5421.

POWER 541

CE

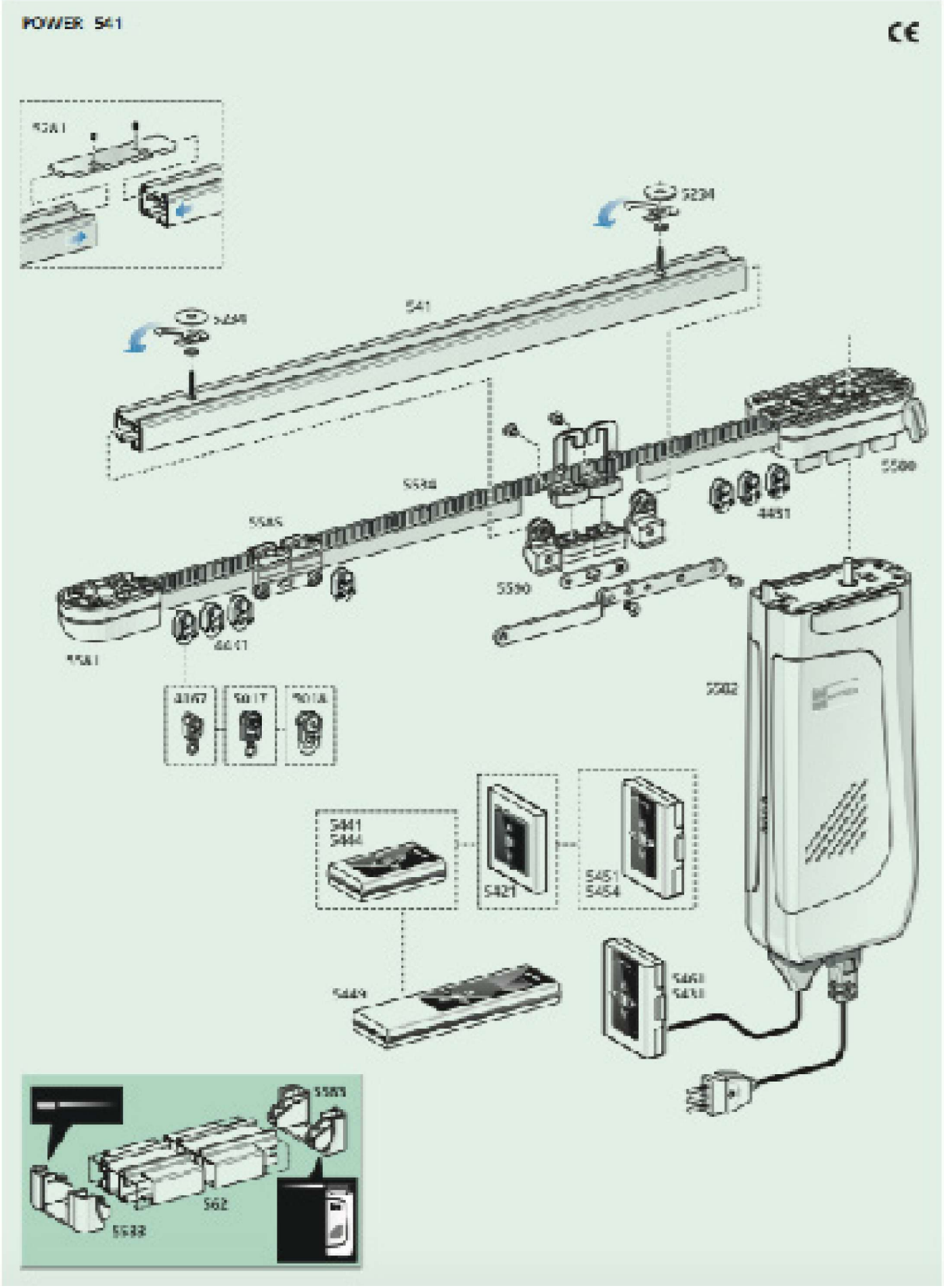
5234
5449
541
5584
5585
5590
5580
4451
4447
5581
5582
5441
5444
5421
5451
5454
5449
5461
5464
5585
562
5588

POWER 541 LINKED

CE

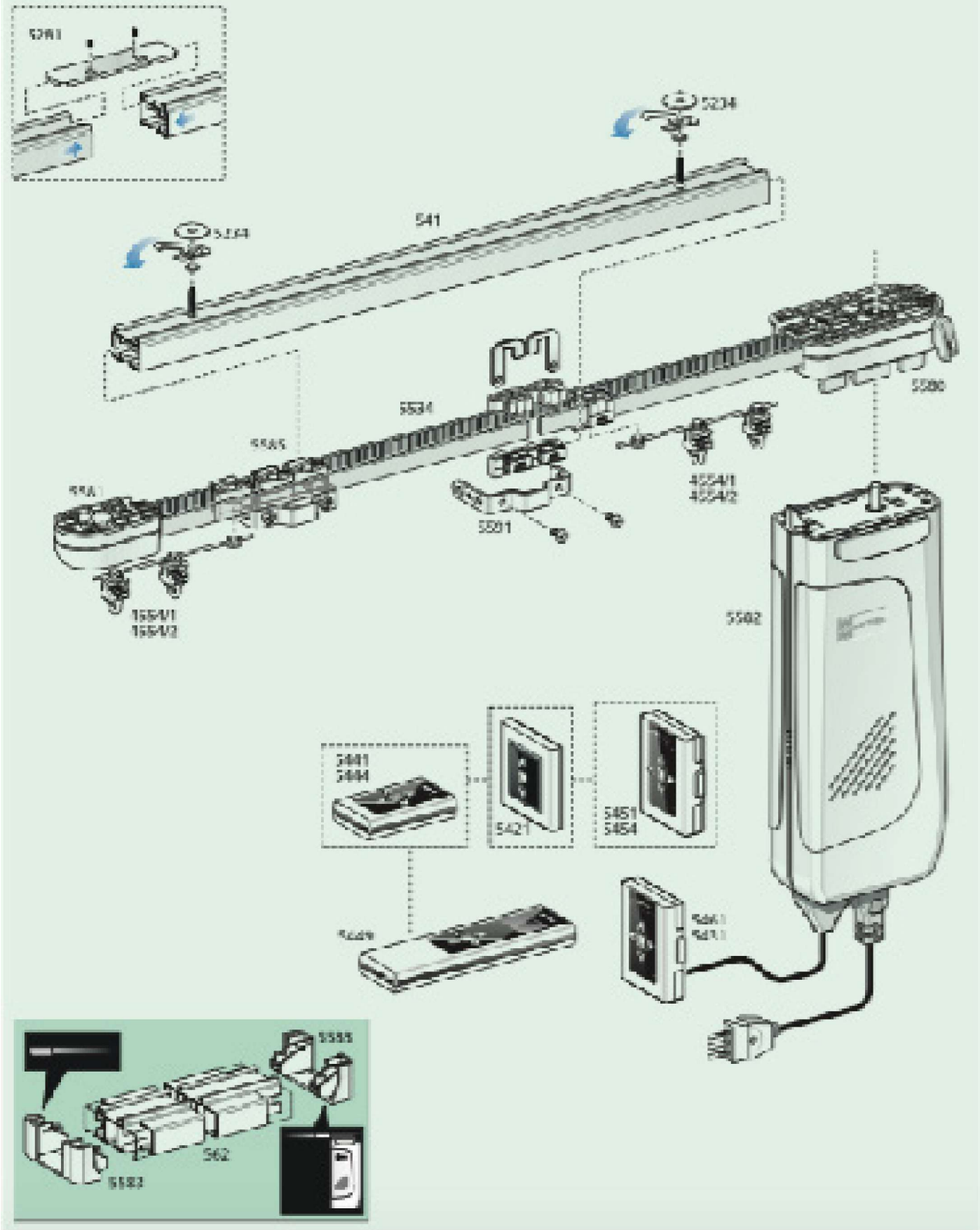

RIDEAUX-HOTELS.COM
SPECIALISTE · EQUIPEMENTIER
By DeCoRa

Mail : devis@rideaux-hotels.com
Website : www.rideaux-hotels.com